TBG 800 MC cod.67230020

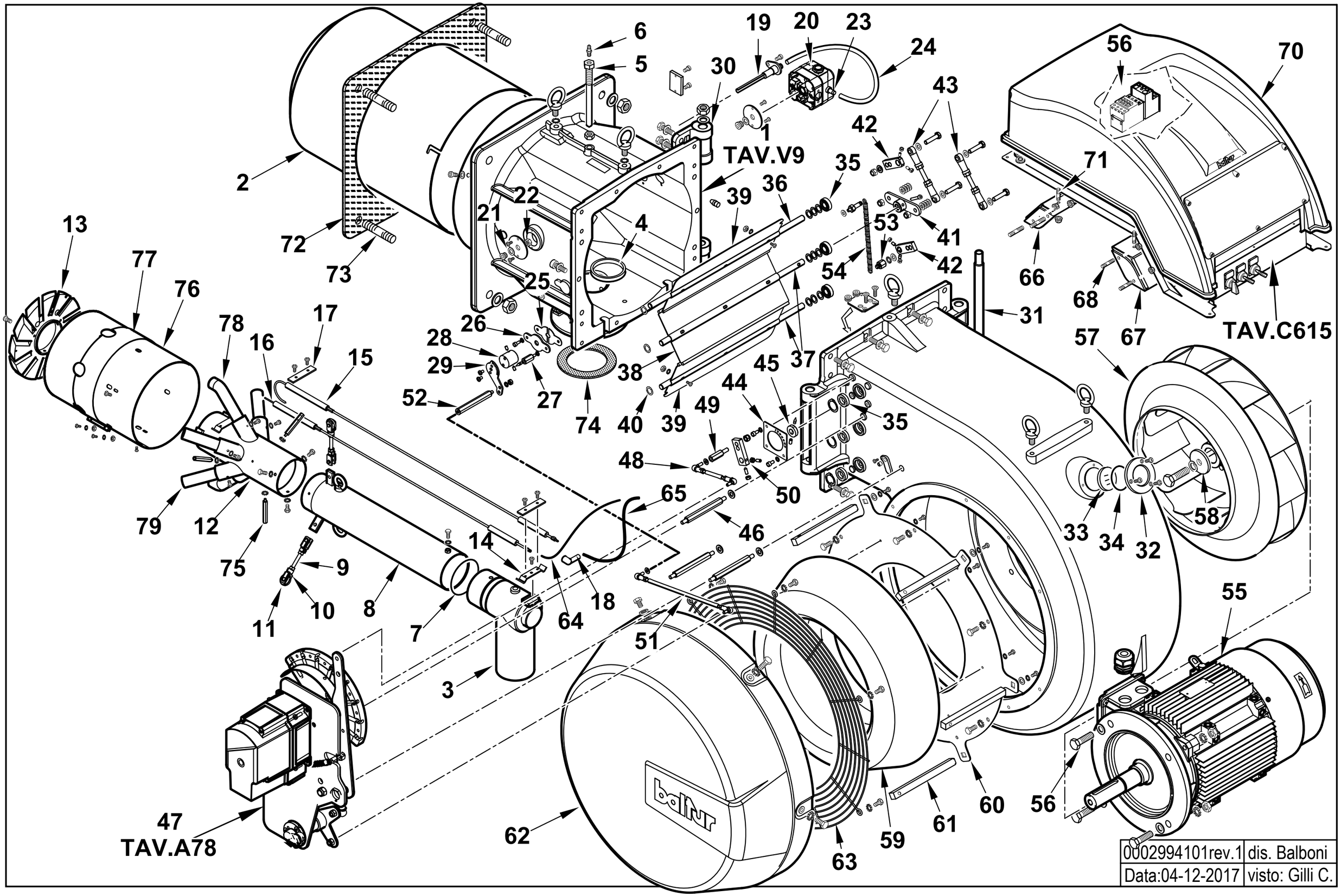

0002994101rev.1	dis. Balboni
Data:04-12-2017	visto: Gilli C.

67230020 **TBG 800 MC** Esploso **0002994101** **Rev.1**

Rif.	Codice	Descrizione
1	0027010075	AS. POLMONE TBG 600-800ME
2	0027010012	DIFFUSORE TBG 800
3	0027010013	RACCORDO GAS TBG800
4	0027010006	GUARN.NE RACCORDO GAS TBG800
5	0027010011	VITE FISSAGGIO RAC.DO TBG800
6	31483	PRESA PRESSIONE 1/8" CON.
7	0005180087	GUARNIZIONE OR 3375
8	0027010015	TUBO MANDATA GAS TBG 800
9	0027010053	PERNO CENTRAGGIO M8X70
10	30543	FORCELLA M8 CON CLIPS UNI1676
11	0027010050	RUOTA DI SCORRIMENTO 30X8 L7
12	0027010019	MISCELATORE TBG 800
13	0027010022	DISCO FRESATO TBG800 D244 I112
14	0010060090	STAFFA SOP.TO ELET.DI I73-M5 F
15	0027010010	IONIZZATORE TBG 800
16	0027010009	ELETTRODO TBG 800
17	34929	STAFFA SOP.TO ELET.DI I73-F5
18	0005250436	SOPPRESSORE 90° 5KOHM
19	0024010027	NIPPLO PREL.VO ARIA TBG
20	0005040137	PRESSOSTATO DUNGS LGW50A4
21	4987	RONDELLA RAME 13,5X18X2
22	35623	DADO ES.LE 1/4"X6
23	0005150098	PORTAGOMMA MASCHIO CIL. 1/4"X6
24	0005250094	TUBO IN PVC 5X8
25	0027010034	PIASTRINA BLOCCAPERNO FARF. F4
26	0027020010	PIASTRA FARFALLA GAS TBG1100
27	0012120159	COLON.TA L 36 MF M5XM5 CH12
28	0026030020	MOZZO REG.NE GAS TBG MC
29	0026010016	LEVA FARFALLA GAS IB 350-550
30	0027010007	CERNIERA TBG 800
31	0027010008	PERNO CERNIERA TBG 800
32	8012010145	ANELLO PER VETRINO 90X55 PRES.

Rif.	Codice	Descrizione
33	0012010143	VETRINO 60X3 FUME' POLICARB.
34	23299	GUARNIZIONE OR 3218
35	23054	CUSCINETTO 12-28-8 SKF6001-2Z
36	0027010027	PERNO FARFALLA TBG800 MOTORIZ.
37	0027010028	PERNO FARFALLA TBG800 TRASCIN.
38	0027010026	FARFALLA ARIA TBG800 CENTR.
39	0027010029	FARFALLA ARIA TBG800 SUP/INF.
40	19726	SPES.RE FARF.12,2X19X0,5
41	0022030198	PIATTELLO FARF. CENT. GI1000LX
42	0015010127	LEVA REGOLAZIONE L40 D12
43	0027010055	TIRANTE CON SNODI M8 L.115
44	0027020020	PIASTRA REG.NE ARIA TBG1100
45	45325	BOCCOLA PER INDICE REGOLAZ.D12
46	0027020012	COLON.TA L130 MM M8XM8 CH13
47	0027020036	AS.MODULAT. TBG1100MC SQM40
48	0027020022	TIRANTE CON SNODI M6 L.130
49	54162	COLON.TA L 45 MF M8XM6 CH13
50	0027020006	LEVA REGOLAZIONE L56 D12
51	0027020021	TIRANTE CON SNODI M6 L.295
52	0015300058	COLON.TA L108 MF M6XM6 CH12
53	0015010049	NOTTOLINO MOLLA M8X22 FEM.
54	53029	MOLLA 145X11X1,5
55	0005010247	MOTORE TRIF. KW15 400/50 IE3
56	0005110128	RELE' TERMICO LOVRF38 13-18A
57	0027010025	VENTOLA D.550X98 TBG800
58	0022030036	PIATTELLO FISS.GIO VENTOLA D68
59	0027010038	ANELLO CONV.RE ARIA TBG800
60	0027010037	FLANGIA SOP.TO ANELLO CONVOGL.
61	0027010035	PERNO FISS.COPERC.ASPIR.TBG800
62	0027010036	AS. CONVOGL.RE ASPIRAZ. TBG800
63	0027010017	PROTEZIONE CONVOGLIAT. TBG800
64	0005140690	CAVO IONO D.4 ATT. D.4 L2150

Rif.	Codice	Descrizione
65	0005020090	CAVO A.T. L=1500 D7 BOC. D.4
66	0027010040	STAFFA ANTER. QUADRO TBG800
67	0027010041	STAFFA POSTER. QUADRO TBG800
68	37924	PRIGIONIERO M8X37
70	0027010057	AS.COPERC/VETR.QUADRO E.TBG800
71	16327	PRIGIONIERO M6X23
72	0027010004	GUARN.NE FLANGIA AT.CO TBG800
73	17888	PRIGIONIERO M20X108
74	23124	GUARNIZIONE CENTELLEN DN80
75	18849	COLON.TA L 75 MF M5XM4 CH10
76	0027010054	FASCIA CHIUSURA ASOLE TBG 800
77	0027010018	CANNOTTO INTERNO TBG 800
78	0027010020	UGELLO GAS MISCELAT.TBG800 ASS
79	0027010021	UGELLO GAS MISCELAT.TBG800 RAD

VALVOLA FARFALLA - BUTTERFLY VALVE - VANNE PAPILLON - VALVULA MARIPOSA - 0027010075

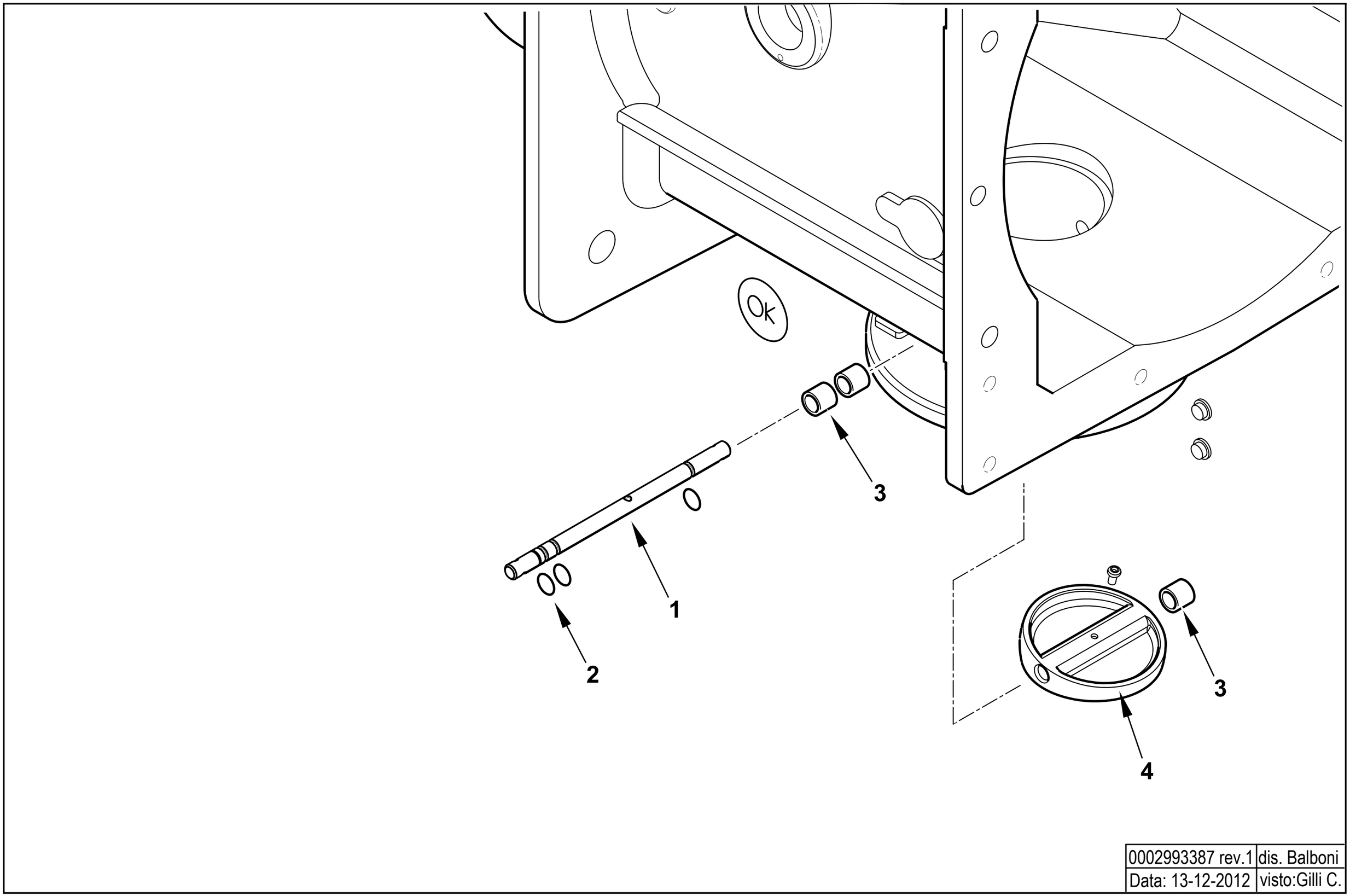

0002993387 rev.1	dis. Balboni
Data: 13-12-2012	visto:Gilli C.

TAV.V9

0027010075 AS. POLMONE TBG 600-800ME

Esploso 0002993387 **Rev.1**

Rif.	Codice	Descrizione
1	0027010033	PERNO VALV.FARFALLA GAS 10X140
2	30335	GUARNIZIONE OR 106
3	0005170059	BOCCOLA PLASTICA 14X10 L=10
4	0027010031	FARFALLA GAS PROFILATA TBG800

Rif.	Codice	Descrizione

0027020036 - GRUPPO MODULATORE - MODULATING SYSTEM - SYSTEME DE MODULATION - MODULATIONSSYSTEM

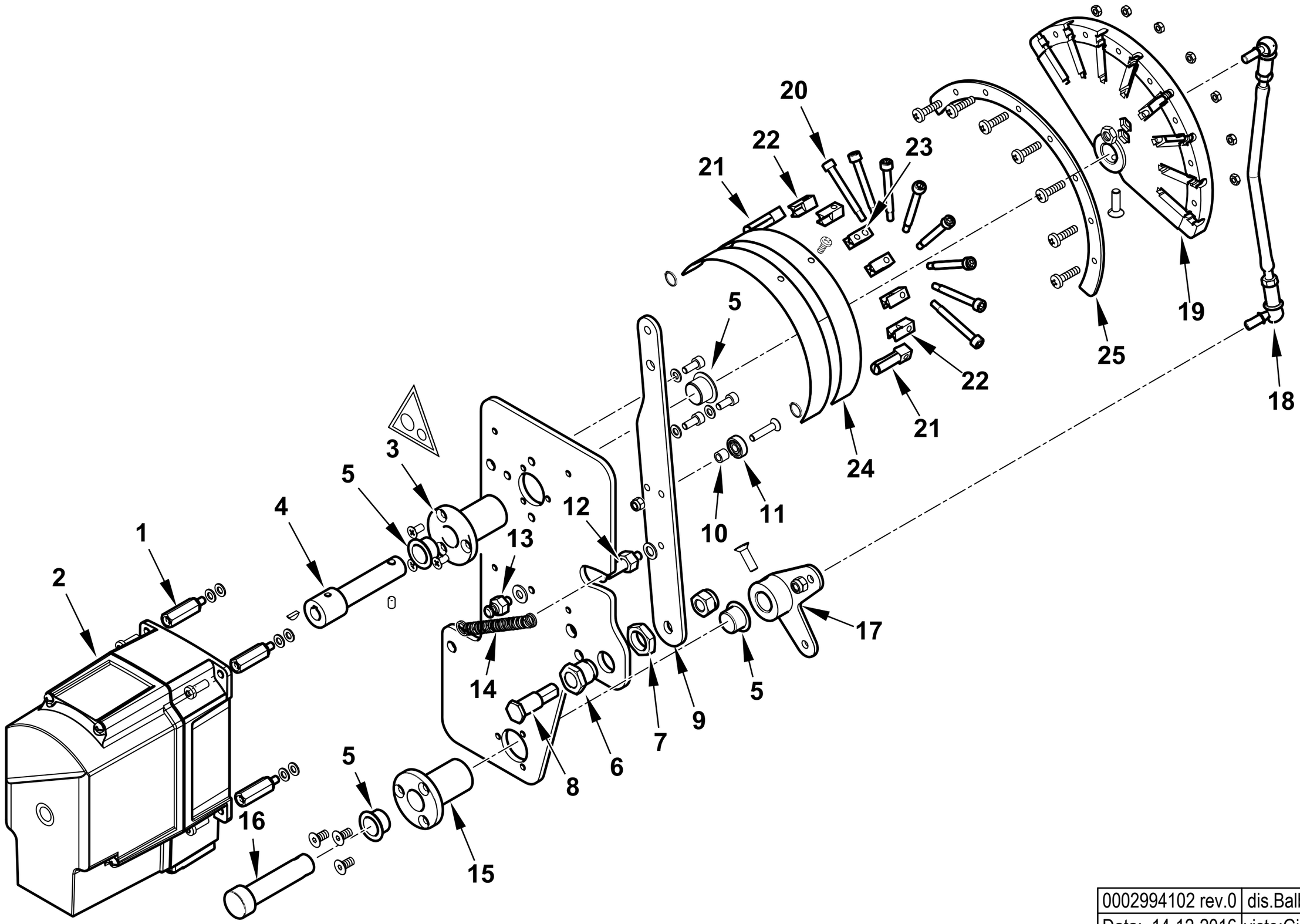

0002994102 rev.0	dis.Balboni
Data: 14-12-2016	visto:Gilli C.

TAV.A78

0027020036 AS.MODULAT. TBG 1100 MC SQM40

Esploso **0002994102** **Rev.0**

Rif.	Codice	Descrizione
1	0020020140	COLON.TA L 40 MF M5XM5 CH10
2	0005040232	MOT.NO SIEMENS SQM40.281A20
3	0026020014	BOCCOLA PER CAMMA A LAMINA MOT
4	0027020038	PERNO MOT.NO SQM40 TBG1100
5	0005170056	BOCCOLA AUTOL.IGLIDUR G 15X17
6	0012120195	BOCCOLA FULCRO CAMMA A LAMINA
7	0011030025	DADO ES.LE 3/8"X6
8	0012120161	PERNO FULCRO CAMMA A LAMINA
9	0012120145	LEVA X CAMMA MODUL. 90° TBG
10	0012120164	DISTANZIALE 5,1X8X7
11	0005170013	CUSCINETTO 5-16-5 625-2Z
12	0012120175	NOTTOLINO MOLLA M6X40
13	35620	NOTTOLINO MOLLA M6X22
14	53109	MOLLA 55X8,5 OCCHIELLO 2 SPIRE
15	0012120157	BOCCOLA PER CAMMA A LAMINA
16	0027020015	PERNO RINVIO MODUL.RE TBG1100
17	0027020016	RINVIO MODULATORE TBG1100
18	0027020017	TIRANTE M 6 MODUL.RE TBG1100
19	0012120170	CAMMA MODULATORE A NASTRO 130°
20	0012120155	VITE TCCE 5X45 CAMMA A LAMINA
21	0012120192	FORCHETTA PER CAMMA A LAMINA
22	0012120194	GUIDA PER LAMINA CAMMA
23	0012120193	SOPPORTO LAMINA CAMMA 90-130°
24	0012120173	LAMINA PER CAMMA 130°
25	0012120190	SETTORE CAMMA MODUL. 130° BGN

Rif.	Codice	Descrizione

0027020035 -QUADRO ELETTRICO - CONTROL PANEL - CUADRO ELECTRICO - APPAREILLAGE ELECTRIQUE - SCHALTGERAETE

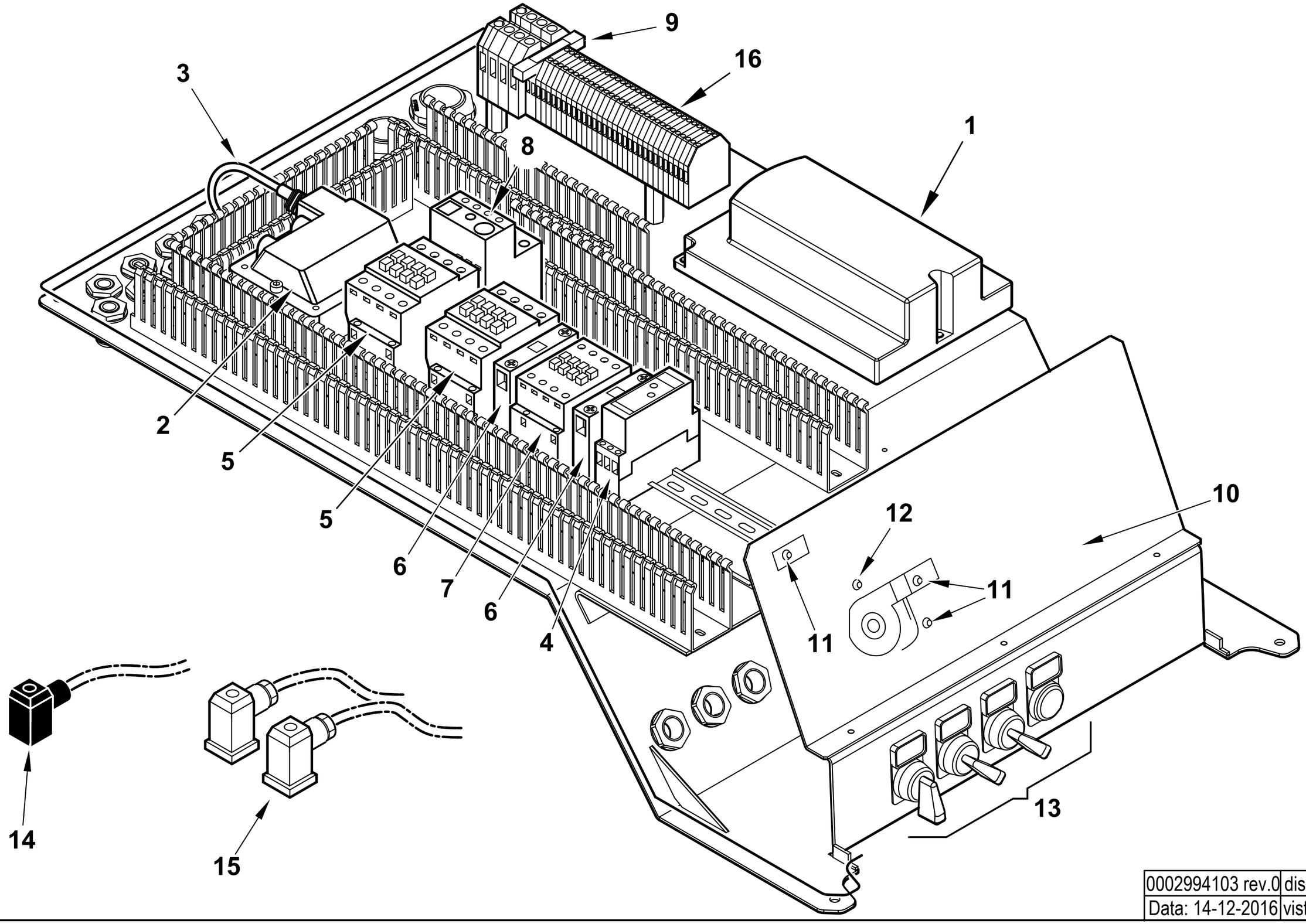

0002994103 rev.0	dis. Balboni
Data: 14-12-2016	visto: Gilli C.

TAV.C615

0027020035 AS.QUADRO ELET. TBG 1100 MC LME

Esploso **0002994103** **Rev.0**

Rif.	Codice	Descrizione
1	0005030316	AP.RA SIEMENS LME 73.831A2 BT
	0005130215	KIT CONNETTORI PER LME73
2	0005020030	TRASF.RE GAS 8/20 50HZ/PM SP4I
3	0005130136	CONNETTORE TRASF. FIDA L1500
4	23231	TEMPORIZ.RE LOVATO TMST
5	0005110114	TELERUT.RE LOVATO BF3800A230
6	0005110137	CONTATTO AUS.LOVATO BFX1211
7	0005110113	TELERUT.RE LOVATO BF2510A230
8	0005110131	RELE' TERMICO LOVRF38 24-32A
9	7456	FUSIBILE 6,3A 5X20 IWB 0102Q
10	0027020018	SINOTTICO TBG 1100MC LFL
11	0005120132	LAMPADA VERDE D6 CAVO L250
12	0005120133	LAMPADA ROSSA D6 CAVO L250
13	0005120161	PROTEZIONE TRASP.TARGHET.15X27
	0015320174	TARG. PVC 0 - 1
	0015320180	TARG. PVC MIN - 0 - MAX
	0015320181	TARG. PVC SBLOCCO
	0015320182	TARG. PVC AUT - MAN
	0005120145	SELETTORE D22 MANOPOLA 2POS
	0005120165	SELETTORE D22 MANOPOLA 3POS R.
	0005120140	PULSANTE D22 LUM. INST. ROSSO
	0005120154	PORTALAMPADA PER PULS/SEGNAL.
	0005120017	LAMPADA INC. BA9S 260V 3W
	0005120151	GHIERA BLOCCAGGIO PULSANTE D22
	0005120153	BLOCCO CONTATTI X10 (NA)
	0005120152	BLOCCO CONTATTI X01 (NC)
14	23521	CONNETTORE 12B NERO M20
15	23522	CONNETTORE 14A GRIGIO M20
16	0005130076	MORSETTO CABUR 2,5 CBC2/GR

Rif.	Codice	Descrizione